A3

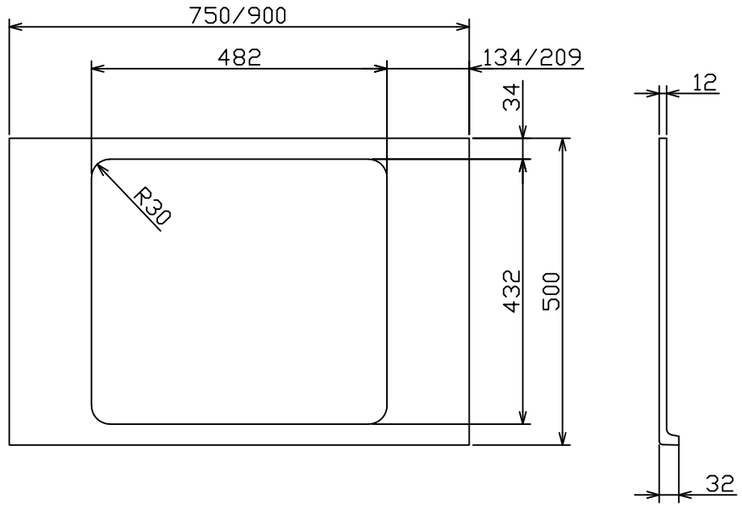

△							
△							
△							
△				20.11.11			
符号	変更内容	変更数	仕様変更通達	年 月 日	担当	検図	承認

承認	検図	設計	材質		部品名称	カウンター ハーフベッセル角型用
					部品分類	部品番号
		製図	仕上		図面名称	
尺度	1:10		処理		図面番号	

トクラス株式会社

( )